ЖКУИ.672133.082 ГЧ

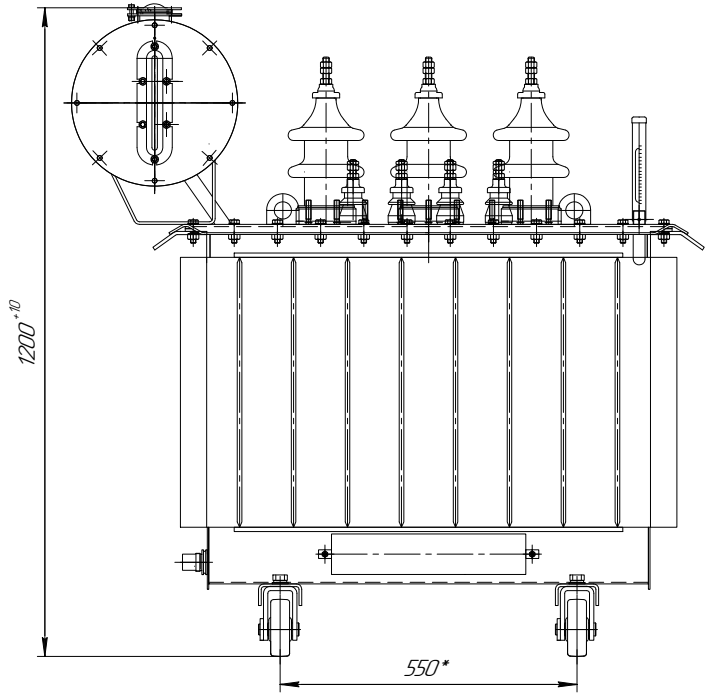

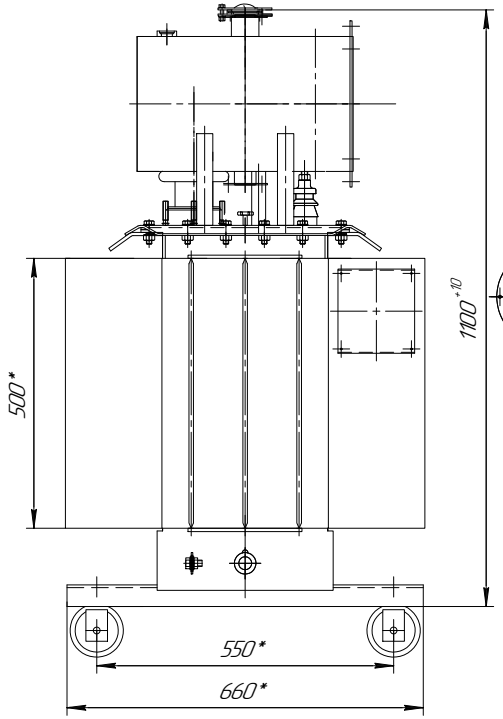

Подъем трансформатора

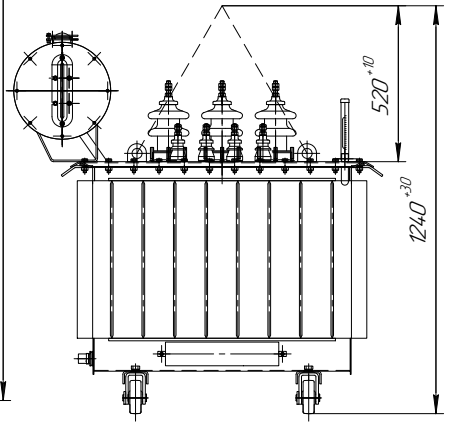

Ширина колеи катков при продольном и поперечном перемещении трансформатора

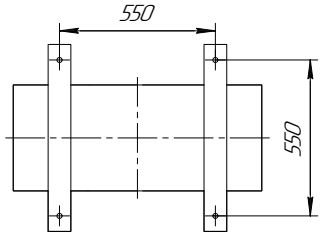

Колея для поперечного перемещения

Колея для продольного перемещения

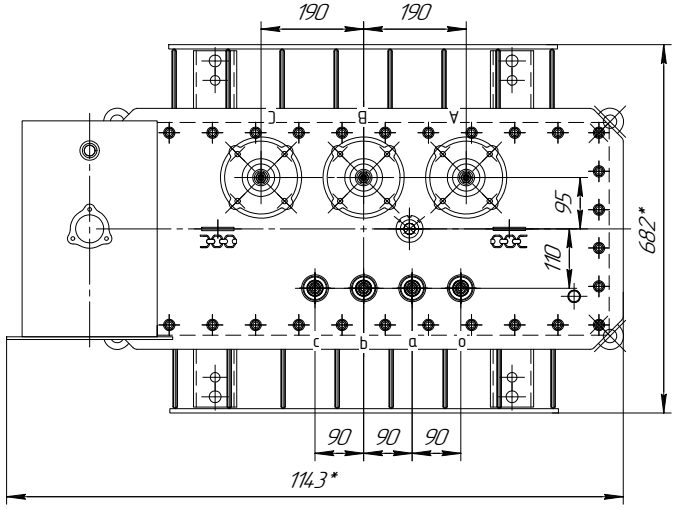

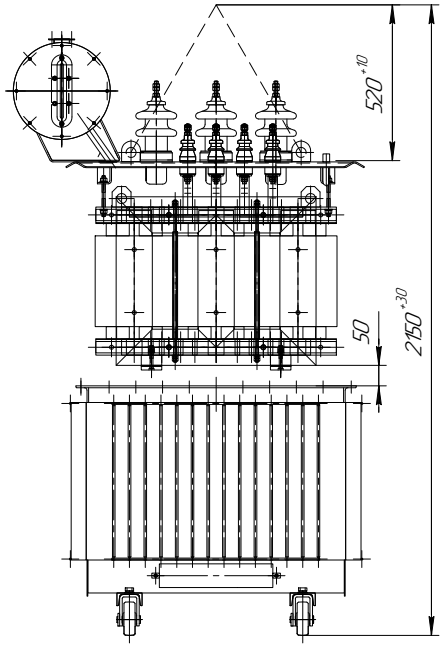

Транспортный ролик

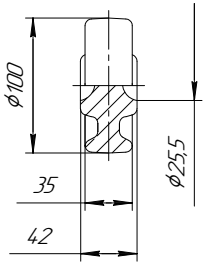

Наименование	Масса, кг
Масло трансформатора	106
Полная трансформатора	461

1. Размеры для справок
2. ВНИМАНИЕ! Активная часть связана с крышкой. Подъем активной части производить за пластины, расположенные на крышке.
3. Трансформатор поставляется заводам с запломбированными пробками для взятия пробы и слива масла и крышкой трансформатора.
9. Знак строповки и центр масс выполнить по ГОСТ 14.192.

Крюк для подъема

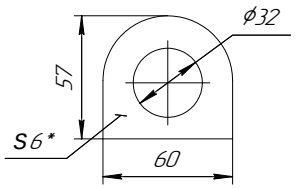

Шпилька ввода ВН и НН

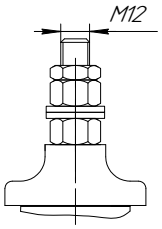

					ЖКУИ.672133.082 ГЧ			
Изм.	Лист	№ докум.	Подп.	Дата	Трансформатор Габаритный чертеж	Лит.	Масса	Масштаб
Разраб.		Еркимбек				А	Смтабл.	1:10
Пров.		Куанышев				Лист	Листов 1	
Т.контр.		Тастанбекова						
Н.контр.		Бейсбаева			(косой стык провод-провод)	АО "КТЗ"		
Утв.		Налибаев						

Копировал Формат А2

Перв. примен. ЖКУИ.672233.082

Справ. № ТМ-100 стандартный

Подп. и дата | Инв. № дубл. | Взам. инв. № | Подп. и дата | Инв. № подл.